PLANIMETRIA GENERALE PREFABBRICATO

H.INT. mt. 2,70

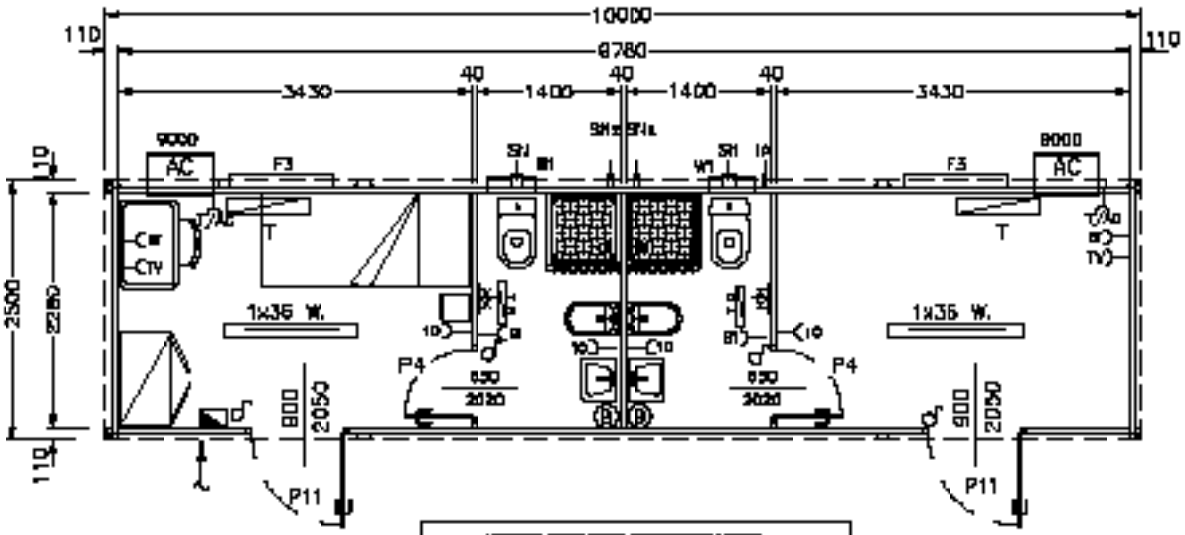

Specifiche commerciali prefabbricato
Pannelli perimetrali formati da doppia lamiera microgrecata schiumati in poliuretano sp 50 mm Lato Esterno RAL 9006 S/G Lato Interno RAL 9006 S/G
Tetto RAL 8017 TDR Sottomanto RAL 8013 TEM Colonne RAL 8017 TEM
Pannelli perimetrali formati da doppia lamiera microgrecata schiumati in poliuretano sp 40 mm Lato Esterno RAL 9006 S/G Lato Interno RAL 9003 S/G
Pannelli tamponamento da lamiera microgrecata trapezoidale esterna intelaiati con poliuretano sp. 50+40 RAL 9006 S/G
Lattoneria interna RAL 9002 S/G
Sottomanto RAL 9006 esterno
Struttura in acciaio zincato / al carbonio, spessore minimo 3/4/6 verniciati con vernice vitrea

	SUPERFICIE	CUBATURA	SUP. ILL.
CUCINA	7,5 mq.	21,0 Mc	1 M² (> 1/10)
BAGNO	3,2 mq.	8,6 Mc	0 ,40 M²

LEGENDA IMPIANTO ELETTRICO

- QUADRO ELETTRICO GENERALE CON SALVAVITA
- INGRESSO CORRENTE CON SCATOLA DI DERIVAZIONE ESTERNA
- BOILER ELETTRICO DA 50 LT
- INTERRUTTORE SEMPLICE
- PRESA 10 A.
- PRESA BIPASSO 10 / 16 A.
- PRESA TELEVISIVA (solo FRUTTO e PORTAFRUTTO)
- PRESA 16 A. PER TERMOCONVETTORE o CONDIZIONATORE
- PLAFONIERA INCANDESCENZA 60 W A PARETE
- 1x36 W. PLAFONIERA A TUBO FLUORESCENTE 1x36 W.
- T TERMOCONVETTORE ELETTRICO 1000+1000 W
- T B TERMOCONVETTORE ELETTRICO 700 W PER BAGNO

ADDUZIONI E SCARICHI

PRESSIONE MASSIMA DI INGRESSO ADDUZIONE ACQUA 3 ATM.

- ADDUZIONE ACQUA ø 1/2 POLLICE
- SCARICO ACQUE NERE ø 110 MM.
- PLUVIALE DI SCARICO DELLE ACQUE METEORICHE ø 50 MM.

N.B.:IL PREFABBRICATO DOVRÀ ESSERE ELEVATO (MINIMO 20CM.) DA TERRA E ALTRO SOTTOSTANTE DI APPOGGIO) PER ASSICURARE LA NECESSARIA AERAZIONE SOTTO AL MANUFATTO.

POS. 01

DIMENSIONI ESPRESSE IN MM.

Planimetria generale	[illegible]
[illegible]	[illegible]